SOL-EXPERT group, C.Repky
Mehlisstrasse 19, D-88255 Baindt
Tel.: +49 (0)7502 - 94115-0
Fax: +49 (0)7502 - 94115-99
info@sol-expert-group.de
www.sol-expert-group.de

RoHS

(DT) Kein Spielzeug, Sammlermodell
(EN) Not a toy, collector's model
(FR) Pas un jouet, modèle de collection
(NL) Geen speelgoed, verzamelaars model

Bitte führen Sie die Bauteile nach Ablauf der Gebrauchszeit entsprechend zertifizierten Versorgern zu!

Place the model in the sun
Modell in Sonne stellen

SOL-EXPERT group

No. **40105**

4 037373 401055

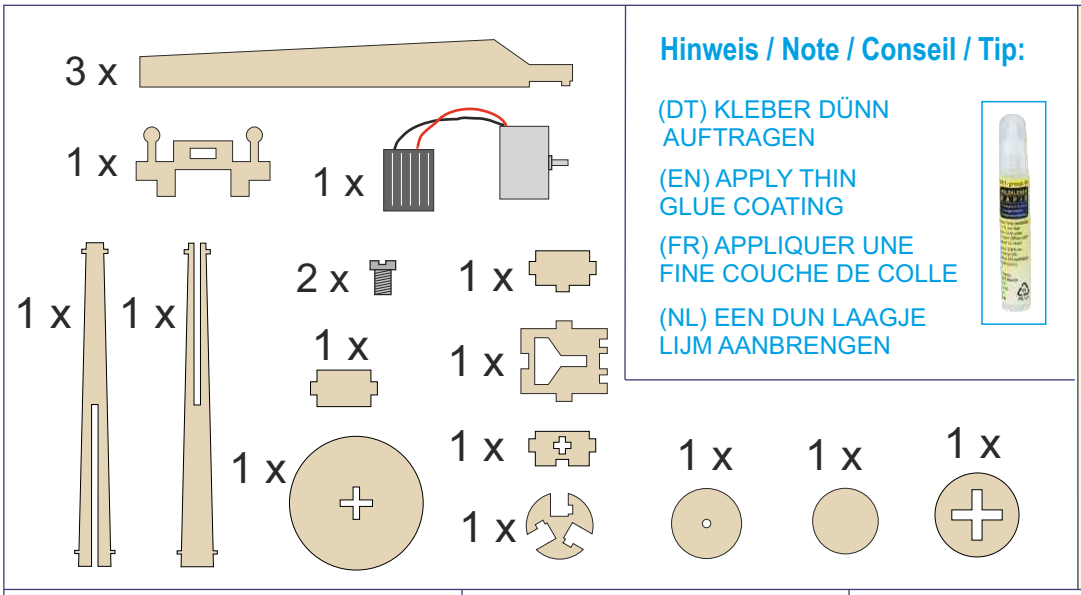

Hinweis / Note / Conseil / Tip:

(DT) KLEBER DÜNN AUFTRAGEN

(EN) APPLY THIN GLUE COATING

(FR) APPLIQUER UNE FINE COUCHE DE COLLE

(NL) EEN DUN LAAGJE LIJM AANBRENGEN

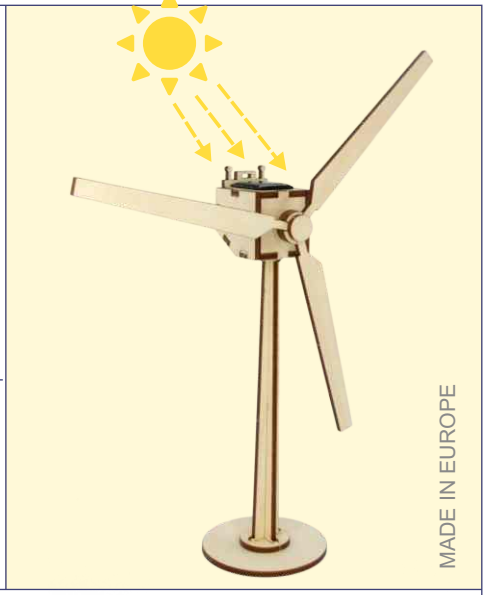

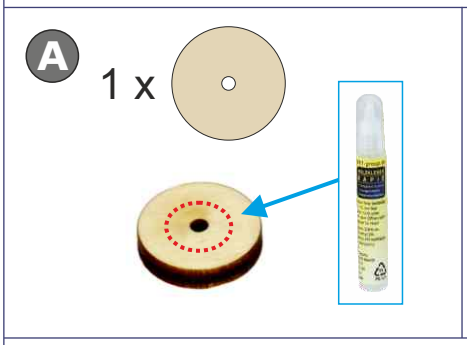

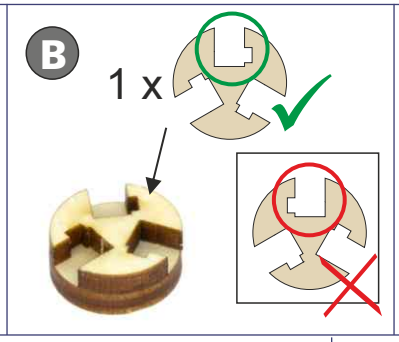

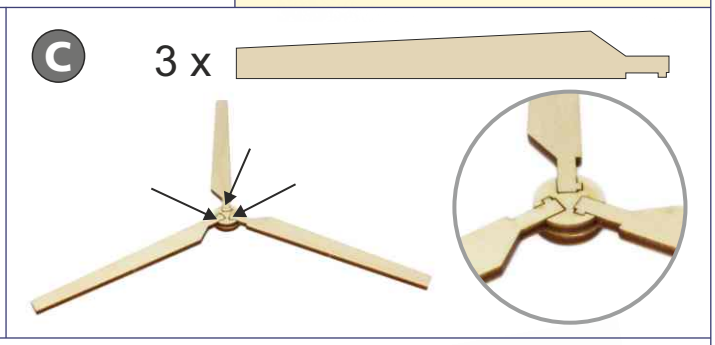

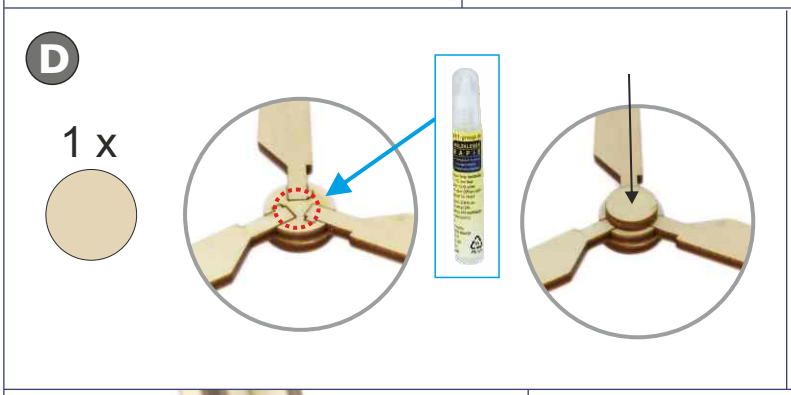

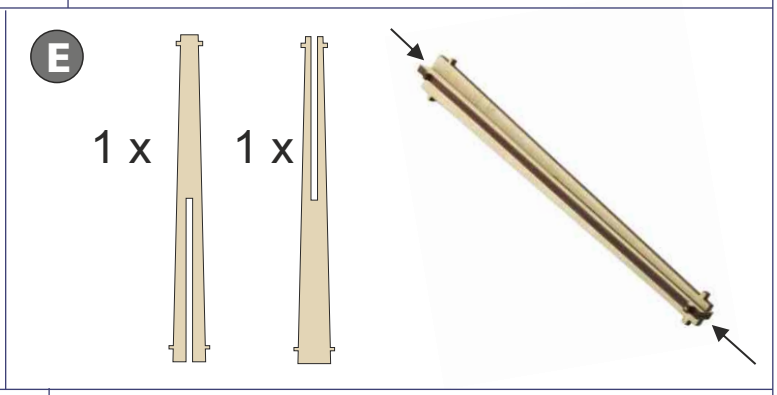

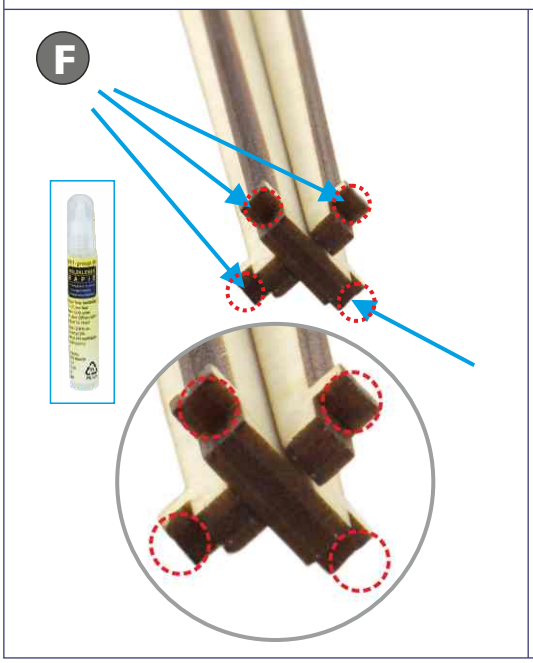

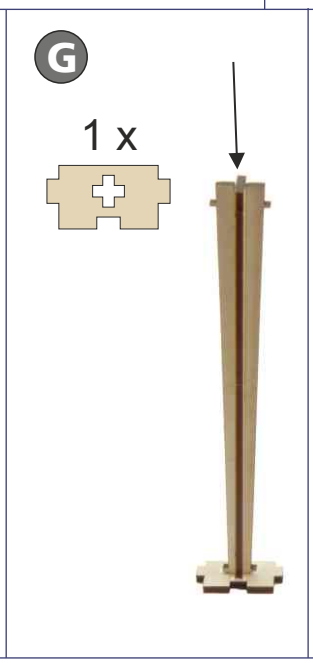

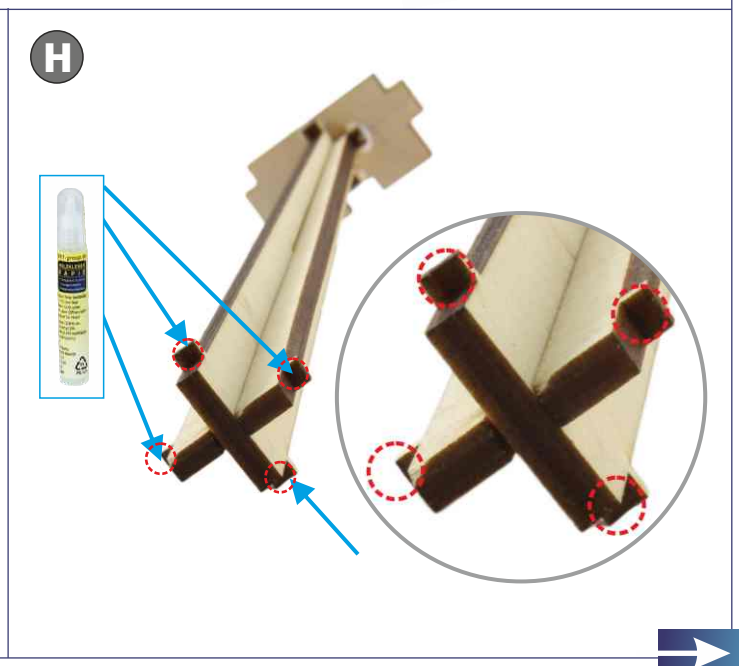

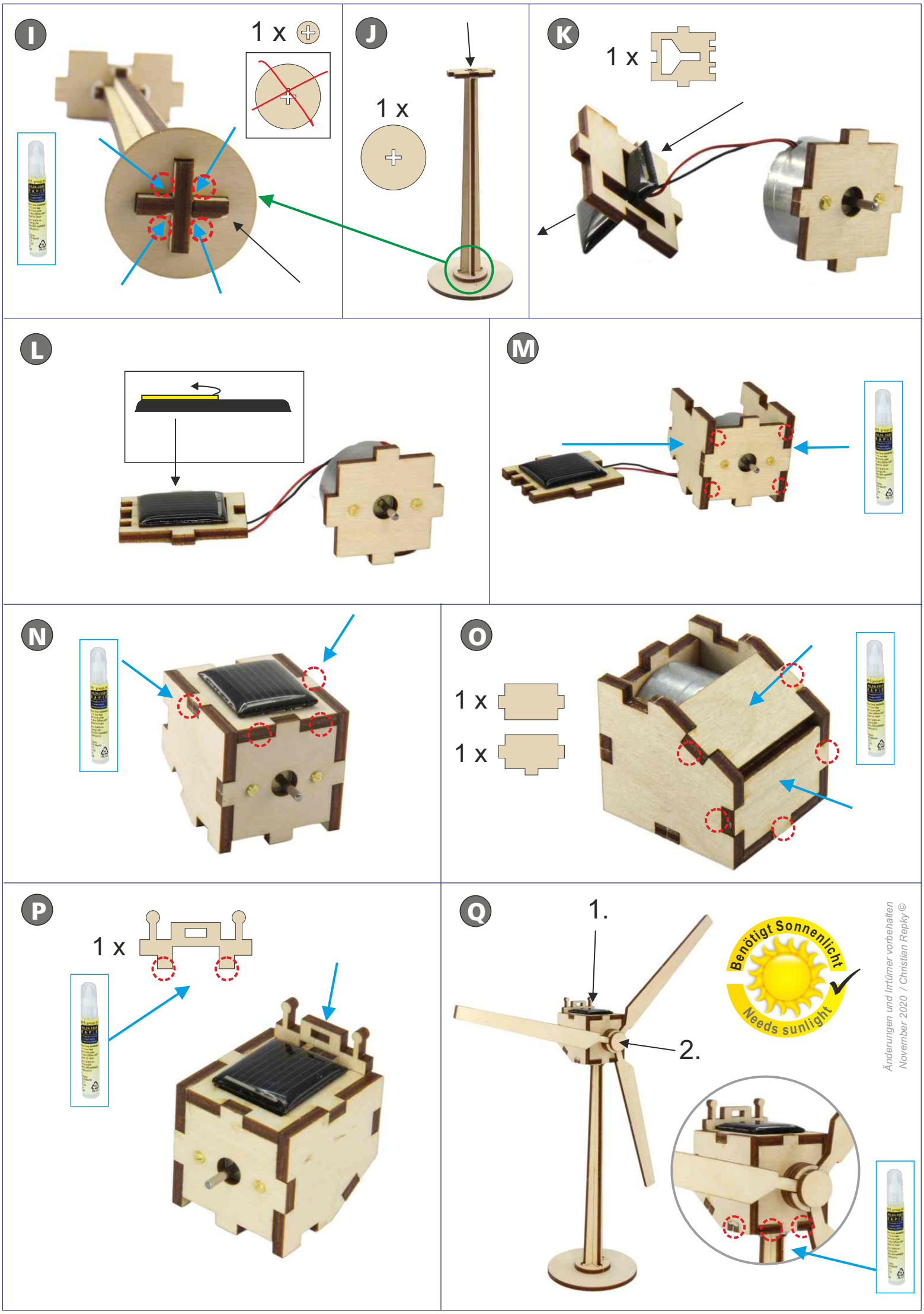
I
1 x
J
1 x
K
1 x
L
M
N
O
1 x
1 x
P
1 x
Q
1.
2.
Benötigt Sonnenlicht
Needs sunlight
Änderungen und Irrtümer vorbehalten
November 2020 / Christian Repky ©